System wymuszonego chłodzenia transformatora

Pozwalający na ok. 40% zwiększenie mocy znamionowej
Regulowany przez czujnik PT 100 i przekaźniki TAA12

Dane	315 kVA do 1000 kVA 2 x 2 sztuki wentylatorów	1250 kVA do 3150 2 x 4 sztuki wentylatorów

Wentylator promieniowy
Typ RE 220-2a

Napięcie 230 V
Częstotliwość 50/60 HZ
Moc znamionowa 100W
Prąd 0,45 A
Obroty 2500 1/min

Regulowane przez bimetal
Żywotność 25 000 h

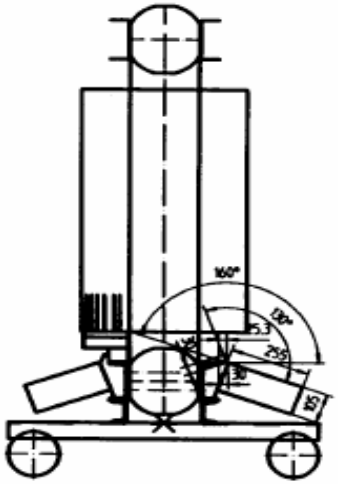

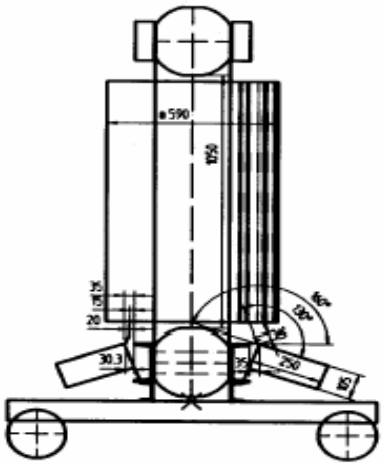

Poziom ciśnienia akustycznego w 1 m 70-72,5 dB

Starkstrom-Gerätebau GmbH
Ohmstrasse 10
93055 Regensburg
Niemcy
www.sgb-smit.pl

Sächsisch-Bayerische Starkstrom-Gerätebau GmbH
Ohmstrasse 1
08496 Neumark
Niemcy
www.sgb-smit.pl

SMIT Transforormatoren B.V.
Groenestraat 336
6531 JC Nijmegen
Holandia

www.sgb-smit.pl

SGB-SMIT Transformers Polska
1-go Maja 87
90-755 Łódź
tel. 0695 77 44 02
kontakt@sgb-smit.com
jacek.skurski@sgb-smit.com